エア油圧式
リジッドラックジャッキ

AIR OPERATED HYDRAULIC RIGID RACK JACK

MODEL **ARJ-8**

油圧ジャッキとリジッドラックを一体化！

●安全性の向上
リフトと併用し、万が一の機器トラブルや不測の事態から作業者を保護します

●車両のジャッキアップが可能
4台同時の使用で車両のジャッキアップが可能。オプションの連結ホースを使用すれば同時操作も可能です

●移動もラクラク
キャスター付きでクイックにセットが可能。負荷時はフレームが地面に接するため安全に作業できます

■爪式落下防止装置

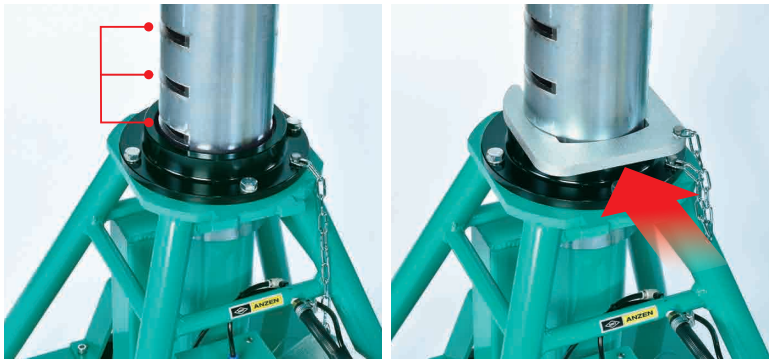

上昇時、任意の高さに爪を差し込んで使用

■アタッチメント

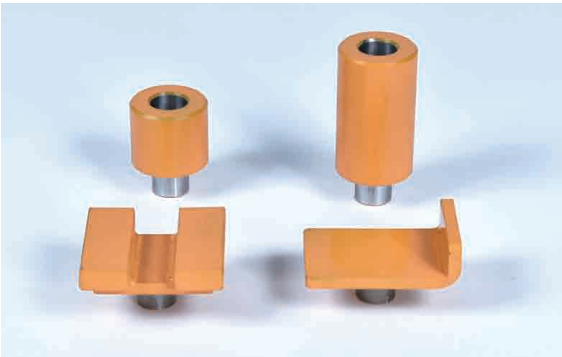

受金2種・スペーサー（大・小）

■ オプション

品　　名	連結ホース
商品コード	05241001
商　　品	

■ 外観図

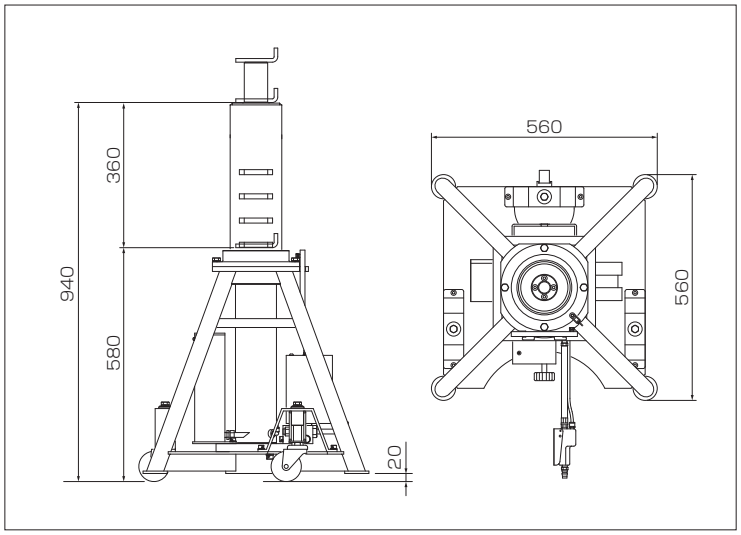

■ 仕　様

型　　式	ARJ-8
能　　力　(t)	8/台 (2台使用時16t)
最低位(無負荷時)　(mm)	589
揚　　程　(mm)	360
最高位(負荷時)　(mm)	929
本体寸法　(mm)	W560×D560×H580
操作方法	エア駆動
使用エア圧(MPa)	0.7～0.96
本体重量　(kg)	102

※出荷単位は1台となります

■この製品をお使いになる時は、納品時のマニュアルに記載されている⚠危険⚠警告⚠注意の欄を熟読の上、正しくご使用ください。

保守点検のおすすめ　ANZEN製品を長くご活用いただくため、保守点検サービス(有料)のご利用をおすすめします。
お近くの支店または営業所までお問い合わせください。

ANZENカスタマーサービス　0120-01-6361　当社の製品およびサービス、その他に関するお問い合わせは左記までお気軽にどうぞ。
受付時間:月～金(AM9:00～PM5:00)

ANZEN 安全自動車株式會社
〒108-0023　東京都港区芝浦4-16-25
TEL(03)5441-3412　FAX(03)5441-8848
ANZENホームページ　http://www.anzen.co.jp

札幌支店	札幌市中央区南19条西8-2-21		TEL(011)511-6241(代)
釧路営業所	TEL(0154)24-0161(代)		
仙台支店	仙台市宮城野区日の出町2-2-8		TEL(022)236-1211(代)
盛岡営業所	TEL(019)637-8711(代)	郡山営業所	TEL(024)942-5311(代)
関東支店	戸田市氷川町2-8-31		TEL(048)447-6881(代)
水戸営業所	TEL(029)241-0932(代)	宇都宮営業所	TEL(028)635-8821(代)
新潟営業所	TEL(025)274-7131(代)	高崎出張所	TEL(027)384-3001(代)
東京支店	東京都港区芝浦4-16-25		TEL(03)5441-3413(代)
千葉営業所	TEL(043)284-2600(代)	横浜営業所	TEL(045)391-9913(代)
名古屋支店	名古屋市中川区山王1-4-30		TEL(052)559-2471(代)
金沢営業所	TEL(076)248-0499(代)	静岡営業所	TEL(054)236-5066(代)
大阪支店	大阪市西淀川区御幣島2-1-14		TEL(06)6472-0361(代)
岡山営業所	TEL(086)434-0259(代)	広島営業所	TEL(082)832-3630(代)
高松営業所	TEL(087)843-6531(代)		
福岡支店	福岡市東区多の津3-7-7		TEL(092)623-4646(代)
南九州営業所	TEL(096)370-7011(代)	沖縄営業所	TEL(098)876-3873(代)
(株)松本安全	松本市大村383-11		TEL(0263)45-2181(代)

ARJ-8　CD:05241000
CAT1.1'1811_010418_2969

外観・仕様は予告なく変更することがありますので、ご了承ください。